会签专业	会签人员	签名
土建 工艺 总图		
电气 水机 金结		
建筑结构 水工 地勘		

A－A

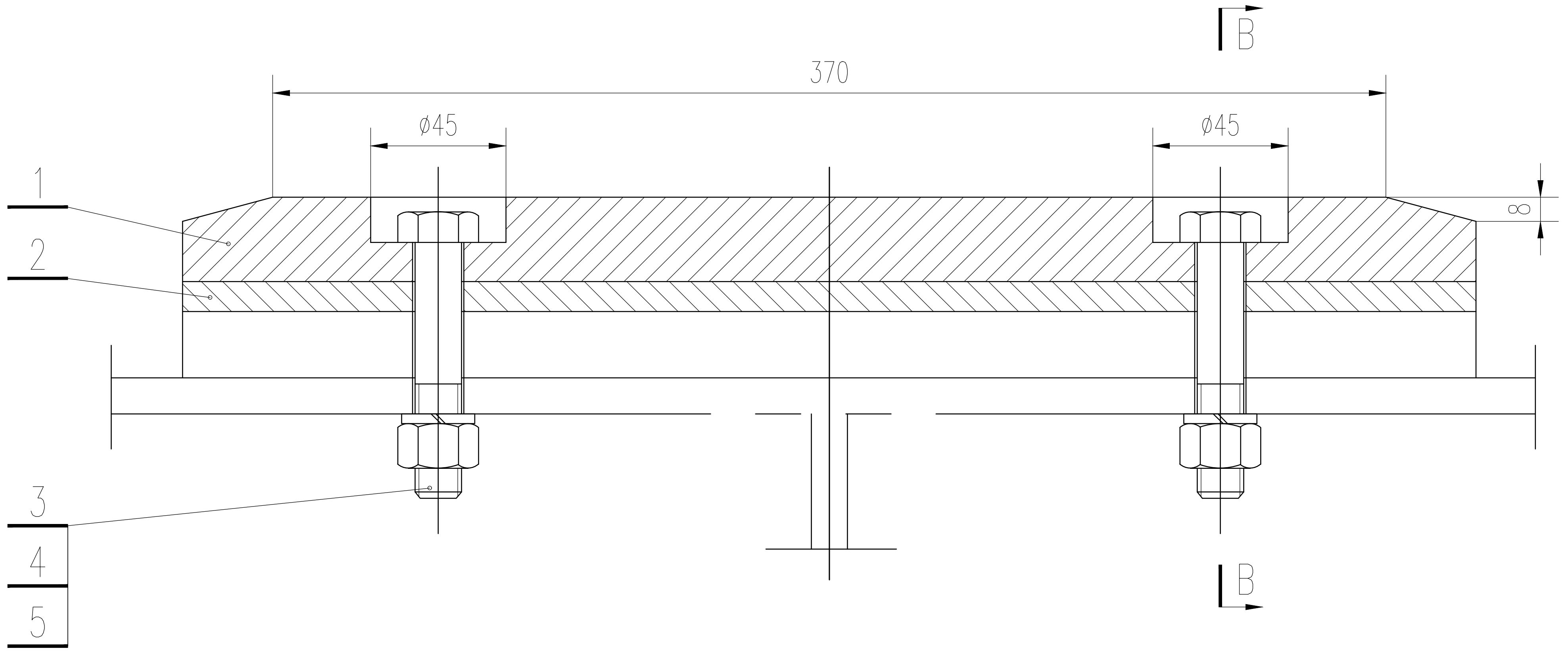

B－B

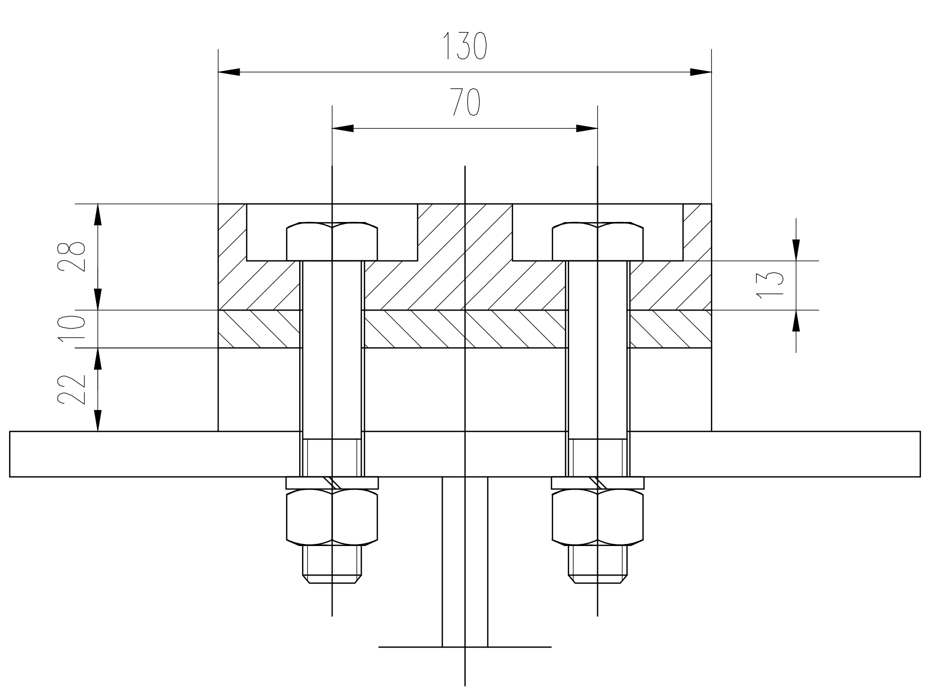

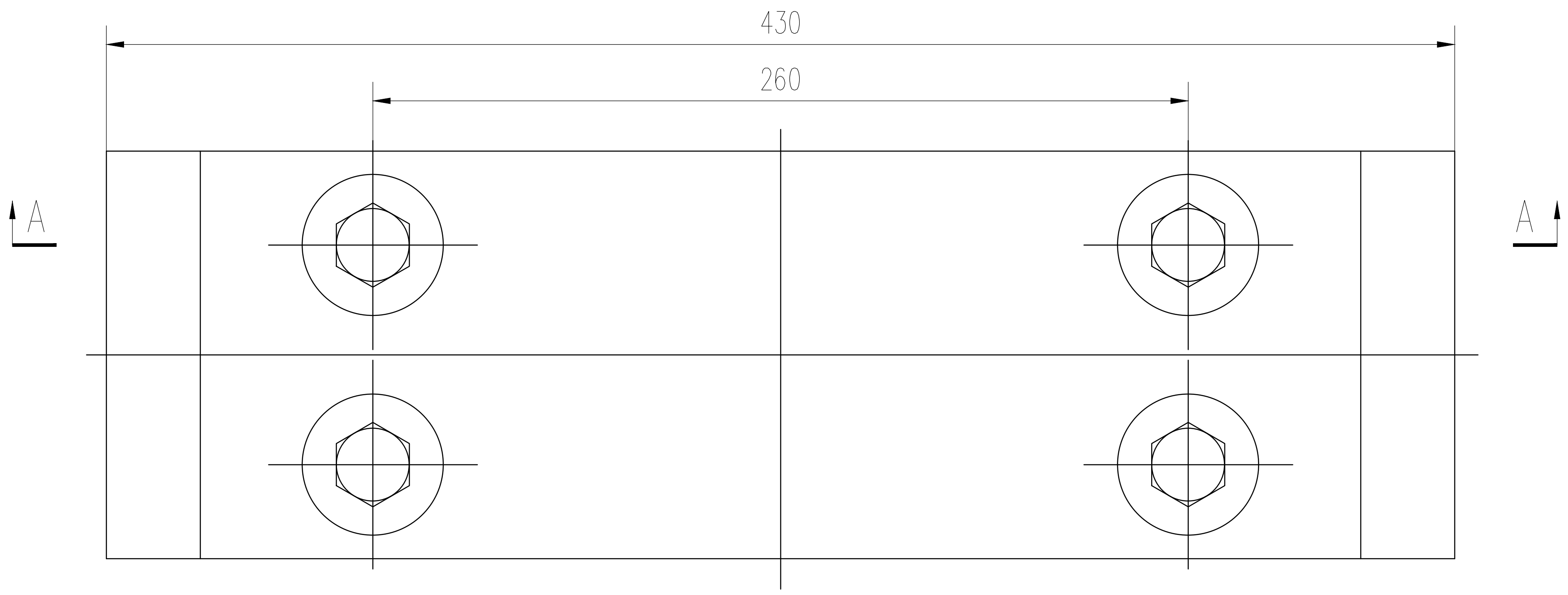

说明:

1.标题栏中数量为一扇闸门的用量。

2.为保证闸门与门槽的间缝，安装过程中应调整滑块调整垫板的厚度。

重　量：33.47kg

编号	代号或图号	名称及规格	材料	数量	单重	总重	备注
					重量（kg）		
5	GB6170-86	螺母　M16	12Cr18Ni9	4	0.04	0.16	
4	GB859-87	垫圈　16	65Mn	4	0.01	0.04	
3	GB5782-86	螺栓　M16x85	12Cr18Ni9	4	0.16	0.64	
2	23007-SGT-JJ-2-4-2	支承滑块调整垫板	Q355B	1	4.39	4.39	
1	23007-SGT-JJ-2-4-1	支承滑块	FZB	1	3.83	3.83	

广州市水务规划勘测设计研究院有限公司
Guangzhou Water Planning & Design Institute Co.,Ltd.

项目名称	广州市大坳拦河闸坝加固改造工程								
批准		校核	欧镇财	项目负责人	何源枝	阶段	施工图	鱼道工作闸门3.0x2.5m-4.12m 支承滑块装配图	
核定	何秋红	设计	蔡积翔	专业负责人	卢毓颖	专业	金属结构		
审查	卢毓颖	制图	蔡积翔	日期		比例	1:2	图号	23007-SGT-JJ-2-4

声明：未经授权，不得翻印（录）、传播或他用。对于侵权行为，我公司将保留追究其法律责任的权利。